Il presente disegno è di proprietà della Interpump Engineering S.r.l., ne è vietata la riproduzione o la divulgazione a termini di legge.
This drawing belongs to Interpump Engineering S.r.l., copy or divulgation are forbidden by law.

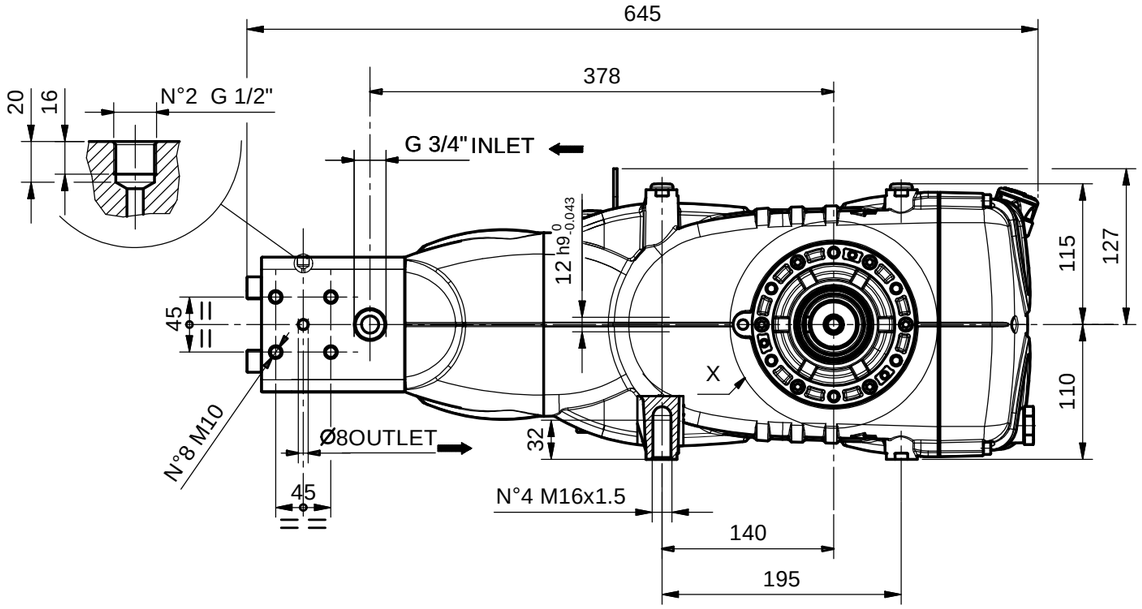

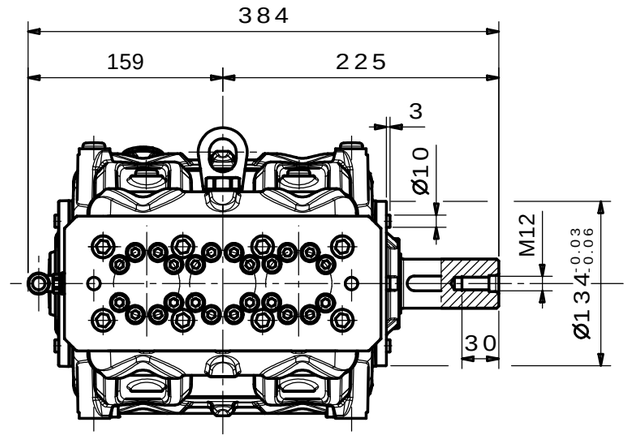

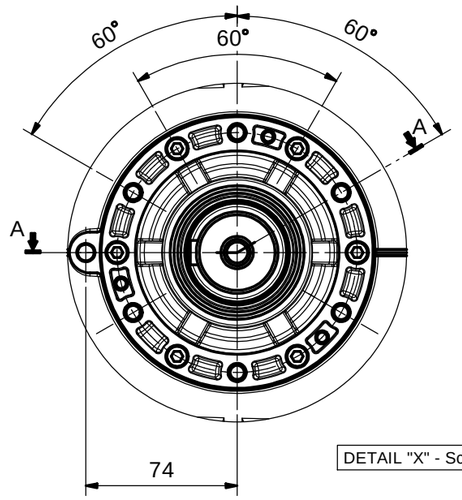

DETAIL "X" - Scale 1:2

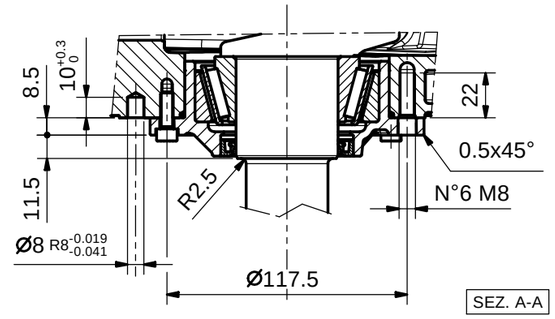

SEZ. A-A

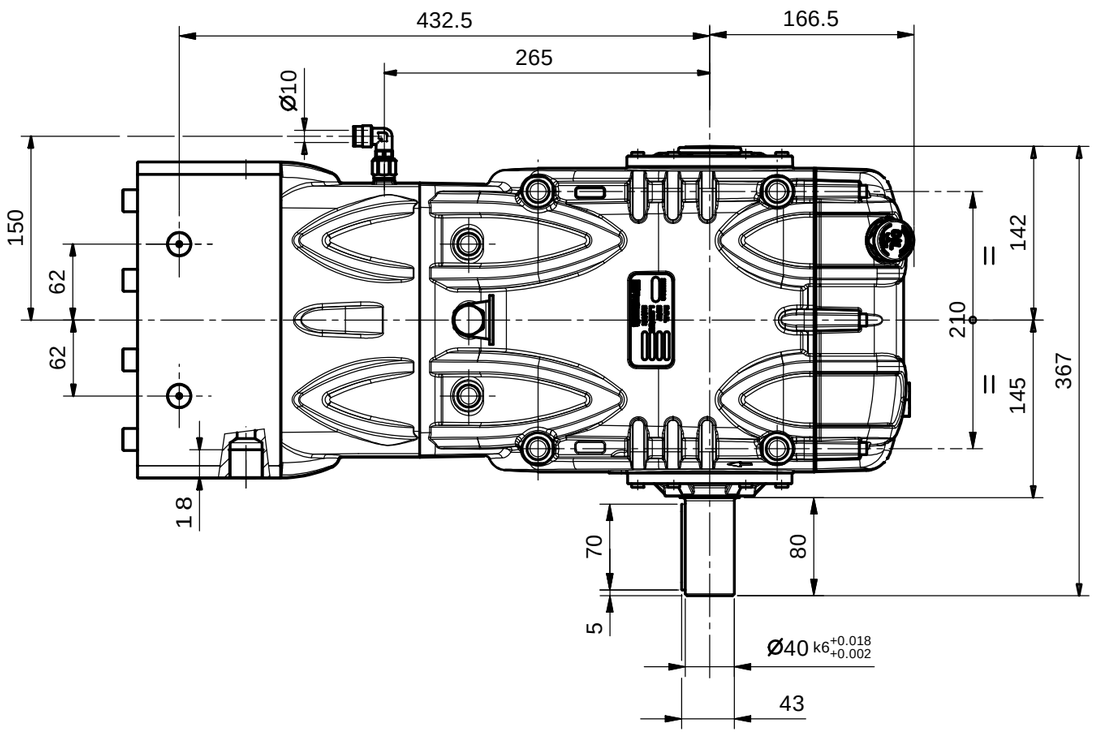

Tolleranze generali / General tolerances

Lavorazione generale / Roughness

REV.	Data/Date	Descrizione modifica / Modification description	Firma/Signature	MT N°

INTERPUMP Engineering

P.Grezzo: Raw Weigth: 0 g	Peso finito: Net weight: 0 g	Derivaz.: Derivaz.:	M.T.: 1440
MATERIALE: MATERIAL:			SCALE: 1:5
STATO: RAW MAT.STATE:			R : N/mm²
TRATTAMENTI:			Durezza: Hardness:
TREATMENTS:			3D File : M-1250098030

DISEGN.:	GOVI
FTECN.:	BARBIERI
DATA:	29/06/2009
IE:	1250098030
SOSTITUISCE REPLACES:	

DENOMINAZIONE / DENOMINATION

INGOMBRO POMPA VK SRID

DIS. COD./ DRAWING CODE: 72960300

REV.: 0

LEGENDA CRITICITA': vedi DT n°2850000082
CRITICALITY LEGEND: according to DT n.2850000082

Sicurezza *Security* | Critica *Critical* | Importante *Important* | Nessun simbolo *No simbol* | Standard

A3

Il presente disegno è di proprietà della Interpump Engineering S.r.l., ne è vietata la riproduzione o la divulgazione a termini di legge.
This drawing belongs to Interpump Engineering S.r.l., copy or divulgation are forbidden by law.

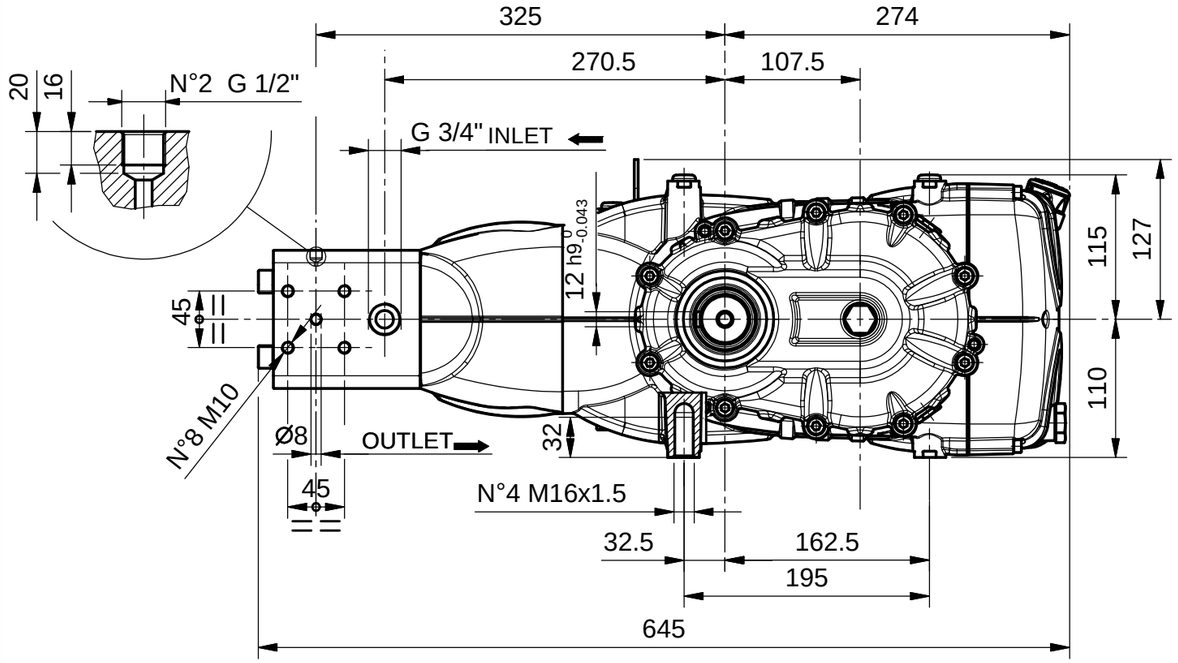

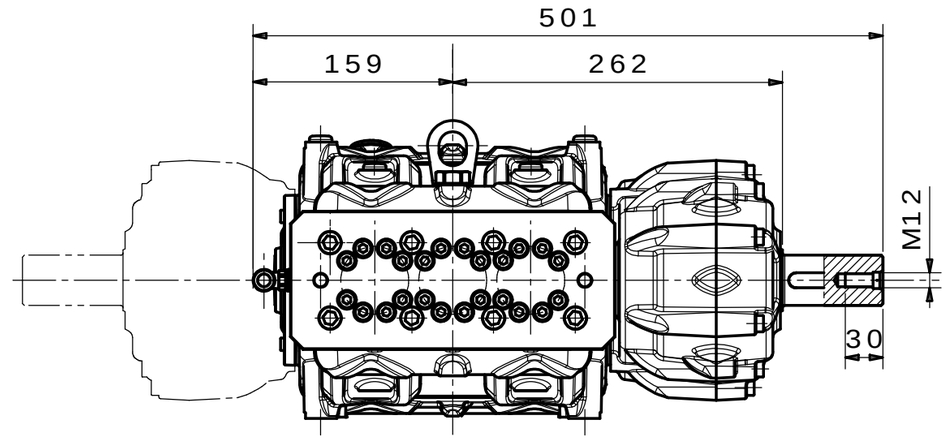

POSIZIONI RIDUTTORE S1÷S4

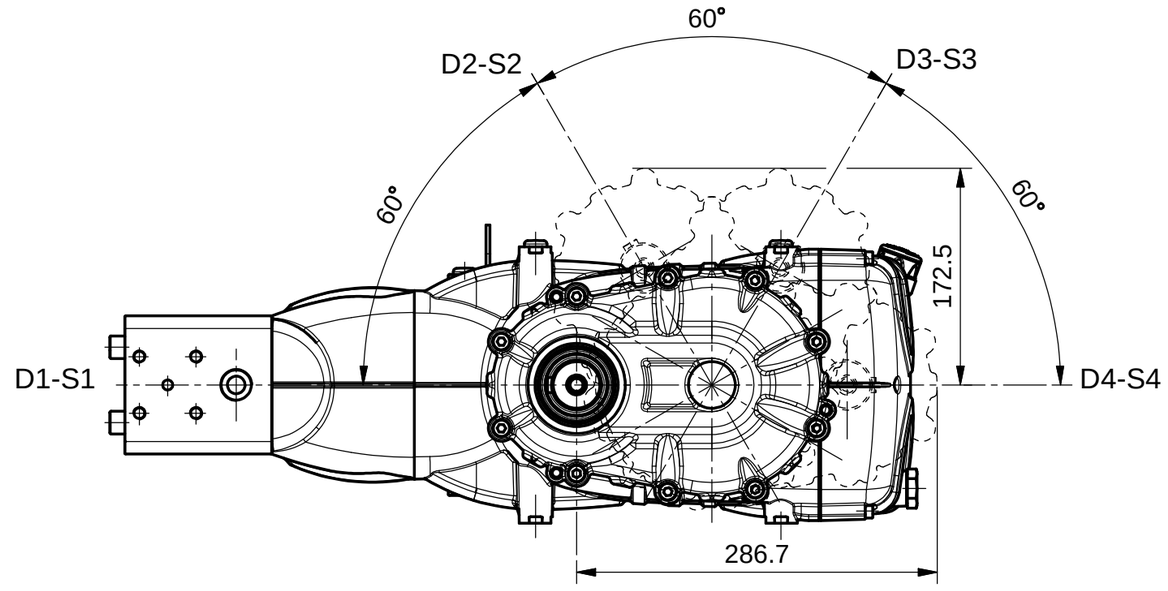

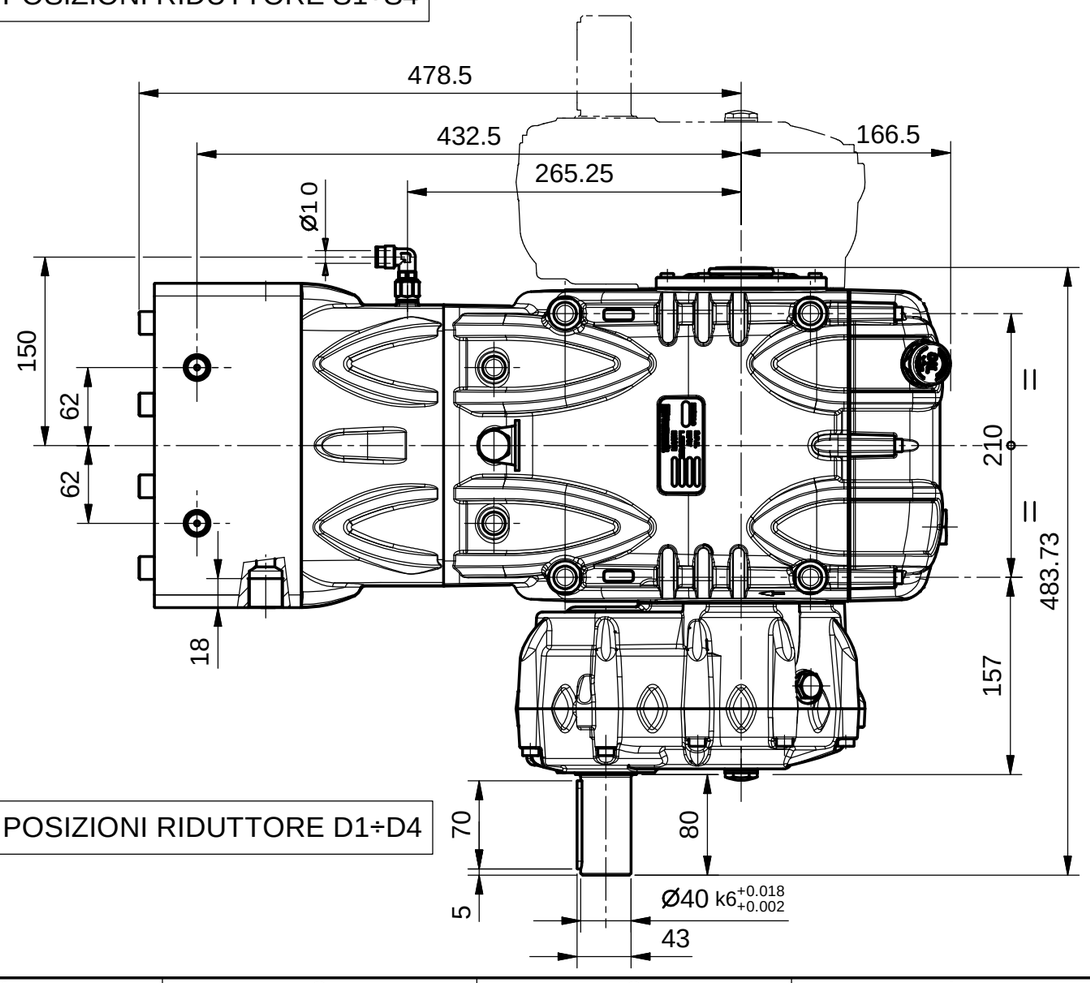

POSIZIONI RIDUTTORE D1÷D4

Tolleranze generali / General tolerances

Lavorazione generale / Roughness

REV.	Data/Date	Descrizione modifica / Modification description	Firma/Signature	MT N°
1	26/08/2009	Aggiornato grafica aggiunto tappi scarico olio su scatola riduttore	GOVI	1451

INTERPUMP Engineering

P.Grezzo: Raw Weigth: 0 g	Peso finito: Net weight: 0 g	Derivaz.: Derivaz.:	M.T.: 1440
MATERIALE: MATERIAL:			
STATO: RAW MAT.STATE:			R : N/mm²
TRATTAMENTI:			Durezza: Hardness:
TREATMENTS:			3D File : M-1250098020

DISEGN.: GOVI
SCALE: 1:5
FTECN.: BARBIERI
SOSTITUISCE REPLACES: 2900005379
DATA: 18/06/2009
IE: 1250098020

DENOMINAZIONE / DENOMINATION
INGOMBRO POMPA VK

DIS. COD./ DRAWING CODE: 72960200
REV.: 1

LEGENDA CRITICITA': vedi DT n°2850000082
CRITICALITY LEGEND: according to DT n.2850000082

Sicurezza *Security*	Critica *Critical*	Importante *Important*	Nessun simbolo *No simbol*	Standard

A3